T－40	ダクトの防火区画貫通処理	
適用範囲		

1. ダクトの防火区画貫通処理方法

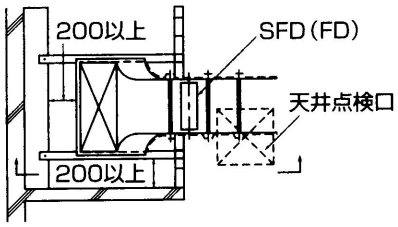

平面図

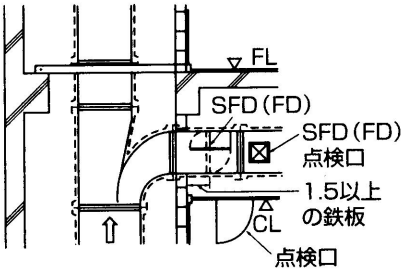

断面図

2. 防火区画を貫通するダクトの納まり

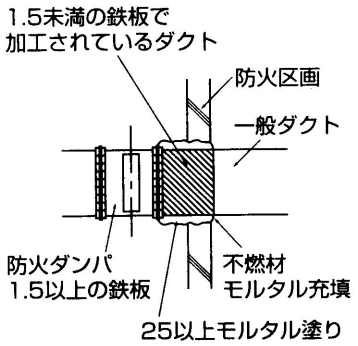

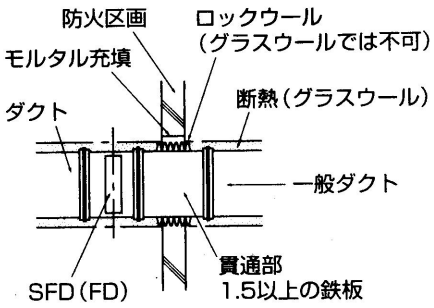

留意事項

・防火区画部のロックウール材は厚さ 25mm 以上を原則とする。ただし、所轄官庁により指導が異なるので、事前に打ち合わせておく。
・ダンパは、主要構造部に堅固に取り付ける。
・ダンパー用天井点検口の大きさは天井付き、壁付きとも 450×450mm 以上とする。
ダンパーは、4 点支持を原則とする。